2024.03.15

1.型號： **HG-16FBC-FX**

2.品名： 牛角接頭 **16** 組單點繼電器模組 **(NPN** 和 **PNP** 共用**)**

3.外觀尺寸： **87mm(**長**) × 134mm(**寬**)**

4.實品圖：

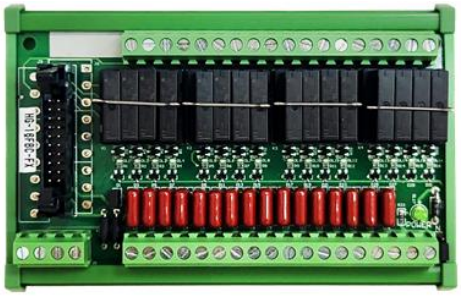

5.配置圖：

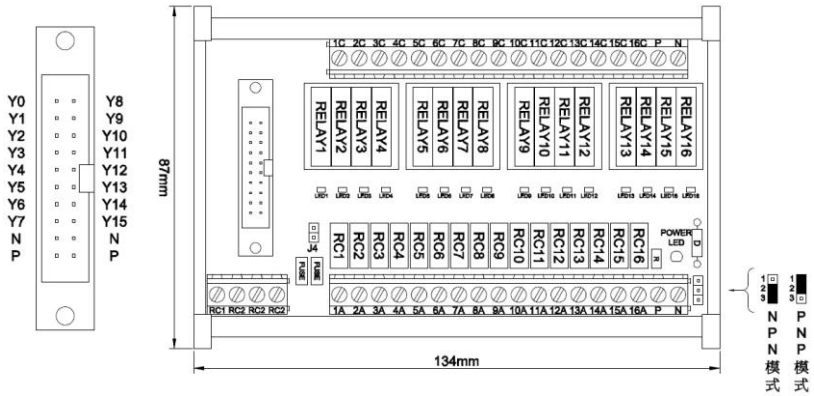

6.電路圖：

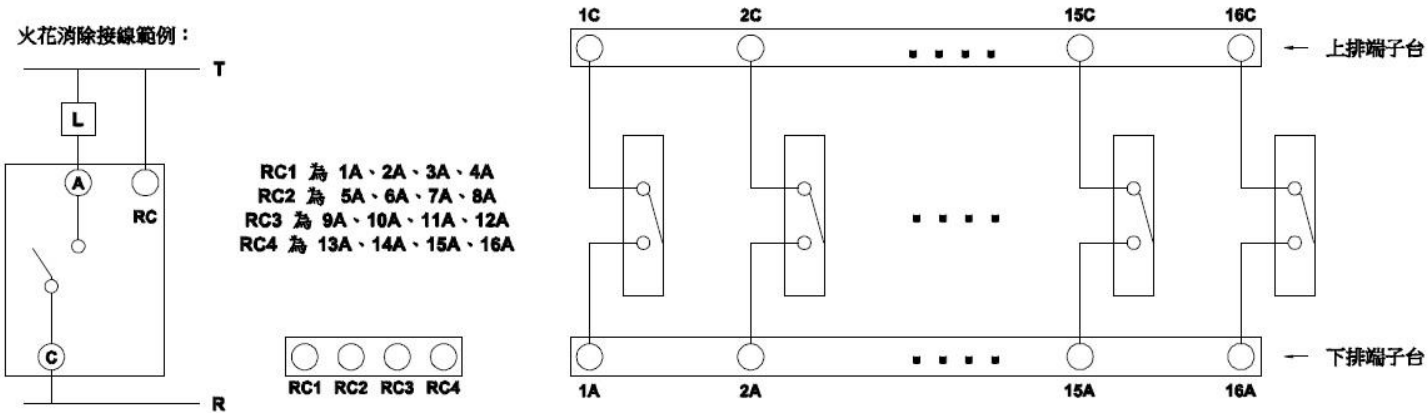

7.電氣規格：

1. 此模組採用日本 FUJITSU (MYAA024D)的繼電器,COIL-24VDC,接點容量 5A, 250VAC，本模組為單接點輸出，每組接點提供 3A, 250VAC 額定容量，瞬間電流可達 5A。
2. 繼電器接點機械壽命：最少 2000 萬次以上；電氣壽命：負載電流 3A 時最少 10 萬次以上，負載電流 5A 時最少 5 萬次以上。

8.使用說明：

1. 本模組為 NPN 和 PNP 共用型，適用三菱小型化控制器及相關輸出模組。請將端子台 P 接 24VDC，端子台 N 接 0VDC。
2. NPN 模式驅動信號為 0VDC，PNP 模式驅動信為 24VDC，牛角接頭控制端 Y0~Y15 對應 RELAY1~RELAY16，右下 JUMP 為切換 NPN/PNP 模式。(切換方式請參考配置圖說明)
3. RC 迴路可有效抑制外部電感性負載接點斷開所產生的火花，提高繼電器接點的使用壽命，若為電阻性負載可不接。(接線方式如電路圖所示)
4. 每顆繼電器皆有 LED 顯示，及附有繼電器座方便客戶檢修更換。
5. 搭配三菱小型化控制器 FX2NC,FX3UC,FX3GC 使用時,請將牛角接頭旁 J4 JUMP 短接。(內附短接 PIN)
6. **端子台螺絲扭力額定值為 4Kgf-cm 以下(0.392 N.m 以下)，電動螺絲起子請依照額定值調整。**

閎凱科技股份有限公司
HOPE GUIDE TECHNOLOGY CO.,LTD.

台中市潭子區崇德路四段 59 號
No.59, Sec. 4, Chongde Rd., Tanzi Dist., Taichung City 427, Taiwan (R.O.C.)

TEL: 886-4-25317836
FAX: 886-4-25317837
http://www.hope-guide.com.tw

HG-16FBC-FX

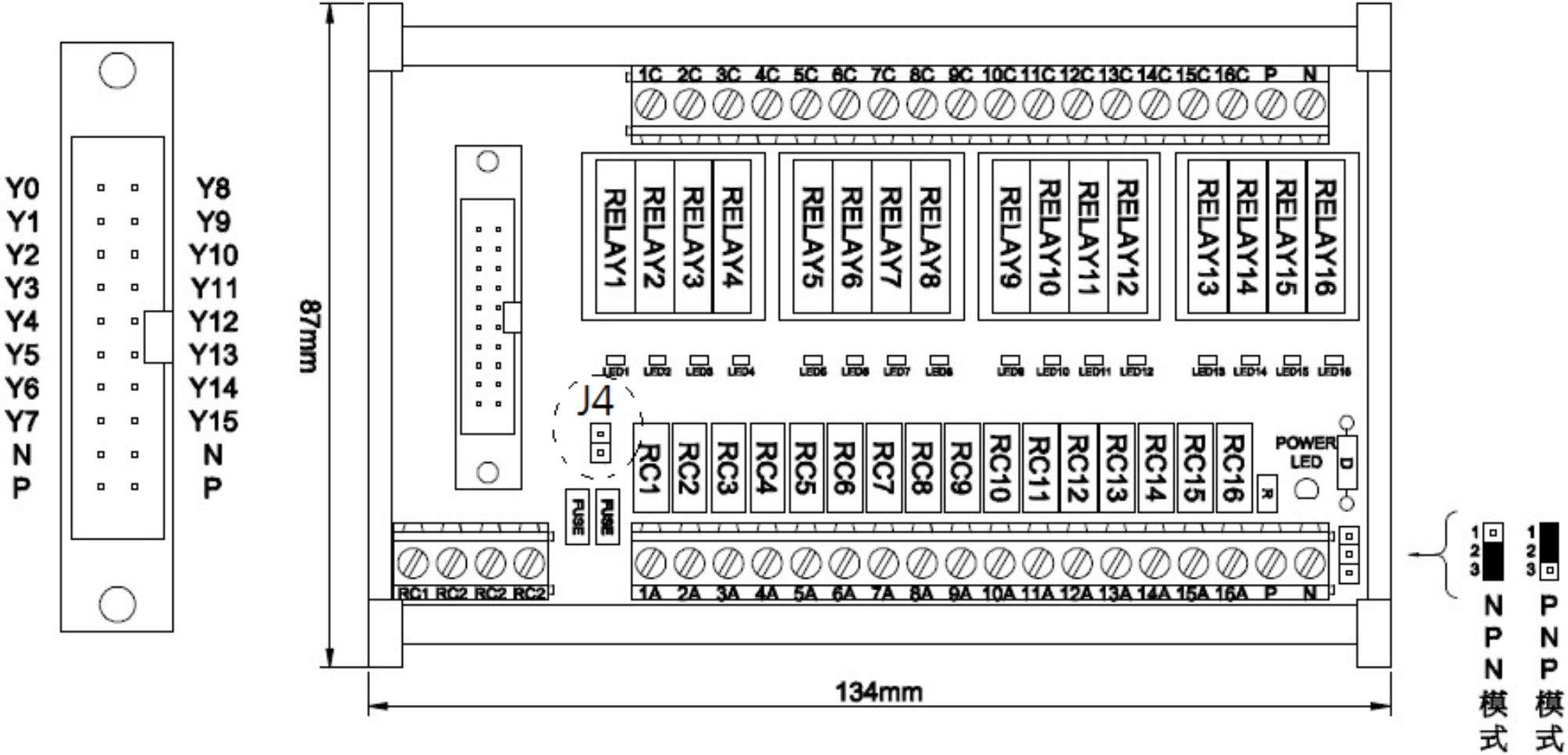

搭配三菱小型化控制器 FX2NC,FX3UC,FX3GC 使用時,

請將牛角接頭旁 J4 JUMP 短接。(內附短接 PIN)