2024.03.15

1.型號： **HG-16PJJ**

2.品名： **16 組單點繼電器模組**

3.外觀尺寸： **87mm(長) × 256mm(寬)**

4.實品圖：

5.配置圖：

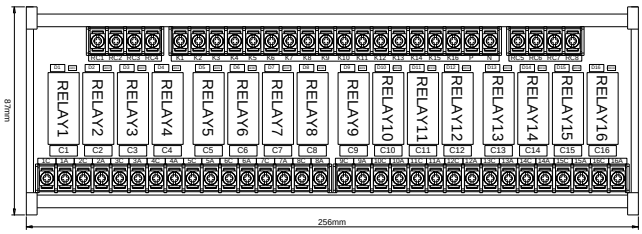

6.電路圖：

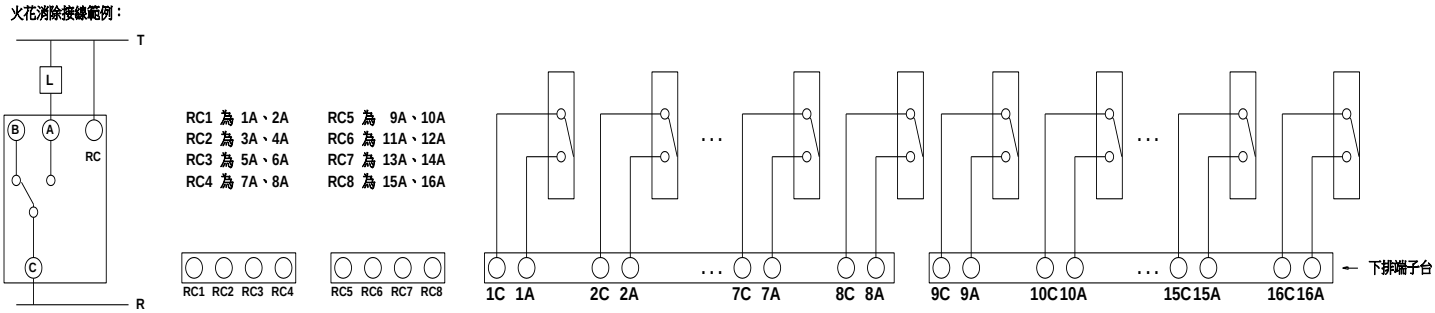

7.電氣規格：

1. 此模組採用 OMRON (G2R-1-E)的繼電器,COIL-24VDC,接點容量 5A, 250VAC，本模組為單接點輸出，每組接點提供 8A, 250VAC 額定容量，瞬間電流可達 10A。
2. 繼電器接點電器壽命：最少 10 萬次以上；機械壽命：最少 2000 萬次以上 。

8.使用說明：

1. 本模組為 NPN 工作模式，請將端子台 P 接 24VDC，端子台 N 接 0VDC，控制端 K1~K16 共點接 0VDC。
2. 繼電器驅動信號為 0VDC，控制端 K1~K16 對應 RELAY1~RELAY16，線圈並聯飛輪二極體保護控制器輸出點。
3. RC 迴路可有效抑制外部電感性負載接點斷開所產生的火花，提高繼電器接點的使用壽命，若為電阻性負載可不接。(接線方式如電路圖所示)
4. 每顆繼電器皆有 LED 顯示，及附有繼電器座方便客戶檢修更換。
5. **端子台螺絲扭力額定值為 6Kgf-cm 以下(0.588 N.m 以下)，電動螺絲起子請依照額定值調整。**

閎凱科技股份有限公司 HOPE GUIDE TECHNOLOGY CO.,LTD.	台中市潭子區崇德路四段 59 號 No.59, Sec. 4, Chongde Rd., Tanzi Dist., Taichung City 427, Taiwan (R.O.C.)	TEL: 886-4-25317836 FAX: 886-4-25317837 http://www.hope-guide.com.tw