2024.03.15

1.型號： **HG-2LNT-H**

2.品名： **Encoder 訊號轉接板(速率: 50K Hz) v1.2** **中華民國專利號碼：M326666**

3.外觀尺寸： **87mm(長) × 48mm(寬)** **大陸專利號碼：ZL200820118588.0**

4.實品圖：

5.配置圖：

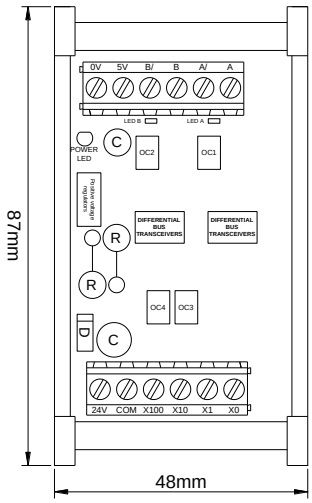

6.電路圖：

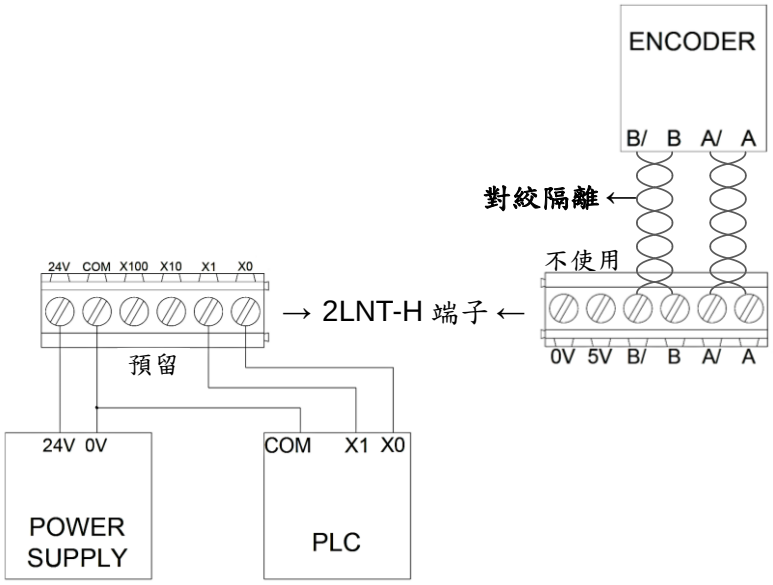

【接線注意事項】

⚠ 注意

當因受到外部干擾訊號影響，導致異常數據被寫入到可程式控制器中的時候，有可能會因此引起可編程控制器誤動作、機械故障..等問題產生，所以請務必遵守下述內容：

(1) 控制線及通信線請勿與主迴路或高壓電、動力線配置再一起。

(2) 建議 A、A/、B、B/需採用：**對絞隔離線**。

7.電氣規格：

1. 輸入 Encoder(A，A/，B，B/) 5V 差動訊號，經過轉換後可由 X0, X1 端子獲得 24V 供控制器使用。
2. 轉換速率額定 50K Hz（最大值到 100K Hz）。

8.使用說明：

1. Line Driver(差動訊號)訊號輸入，輸出 PNP、NPN 共用訊號至 PLC。
2. NPN、PNP 共用訊號，脈波輸出供 PLC 讀取。
3. 接線方式如電路圖所示，模組電源需由 POWER SUPPLY 供應 24VDC。
4. 上層 5V、0V 端子無需提供電源。
5. 體積小裝配容易，PNP、NPN(兩種訊號共用)訊號電路接法相同。
6. 5V 可提供外部編碼器或 5V 負載輸出使用，額定電流 0.3A。
7. **端子台螺絲扭力額定值為 4Kgf-cm 以下(0.392 N.m 以下)，電動螺絲起子請依照額定值調整。**

閎凱科技股份有限公司
HOPE GUIDE TECHNOLOGY CO.,LTD.

台中市潭子區崇德路四段 59 號
No.59, Sec. 4, Chongde Rd., Tanzi Dist., Taichung City 427, Taiwan (R.O.C.)

TEL: 886-4-25317836
FAX: 886-4-25317837
http://www.hope-guide.com.tw