2024.03.15

1.型號： **HG-36TSC**

2.品名： **36 PIN SCSI 訊號轉接板**

3.外觀尺寸： **49mm(長) × 113mm(寬)**

4.實品圖：

5.配置圖：

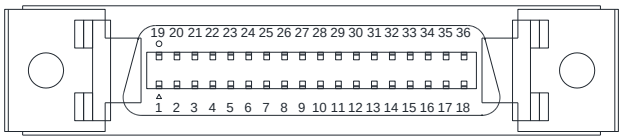

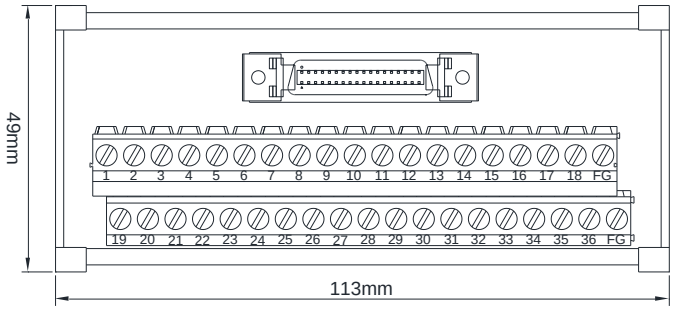

6.電路圖：

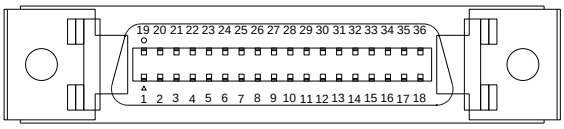

36 PIN SCSI 接頭

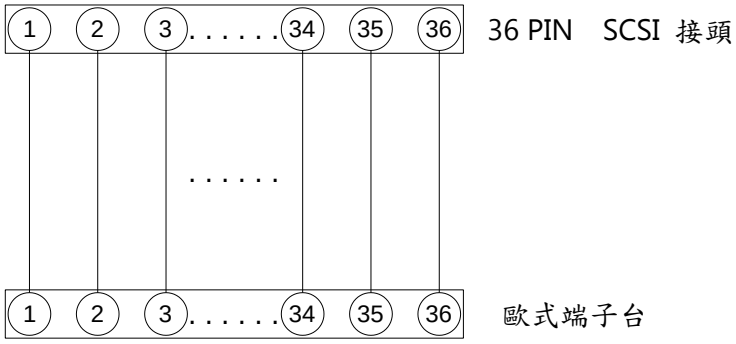

7.使用說明：

1. 此訊號轉接板為 36 PIN SCSI 接頭轉接 5mm 歐式端子台，接腳對應如上圖所示。
   SCSI 接頭腳位與端子台腳位編號 1 對 1 連接。
2. 模組 SCSI 接頭腳位定義如配置圖所示。
3. FG 端子為接地屏蔽信號。
4. **端子台螺絲扭力額定值為 4Kgf-cm 以下(0.392 N.m 以下)，電動螺絲起子請依照額定值調整。**

8.適合用途：

1. PLC 週邊模組三菱 A1SD75P 或 A1SD75D 模組，ELMO Cello,Tuba 控制器訊號轉接用。
2. 本公司另有販售可連接線材 SS36-□TB、SN36-□TB。(長度可接受客製)
3. 模組為標準 1 對 1 轉接，請應用於其它產品上時需特別注意 SCSI 接頭腳位定義。

閎凱科技股份有限公司
HOPE GUIDE TECHNOLOGY CO.,LTD.

台中市潭子區崇德路四段 59 號
No.59, Sec. 4, Chongde Rd., Tanzi Dist., Taichung City 427, Taiwan (R.O.C.)

TEL: 886-4-25317836
FAX: 886-4-25317837
http://www.hope-guide.com.tw