2024.03.15

1.型號： **HG-4ACC**

2.品名： **4 組雙點繼電器模組**

3.外觀尺寸： **87mm(長) × 113mm(寬)**

4.實品圖：

5.配置圖：

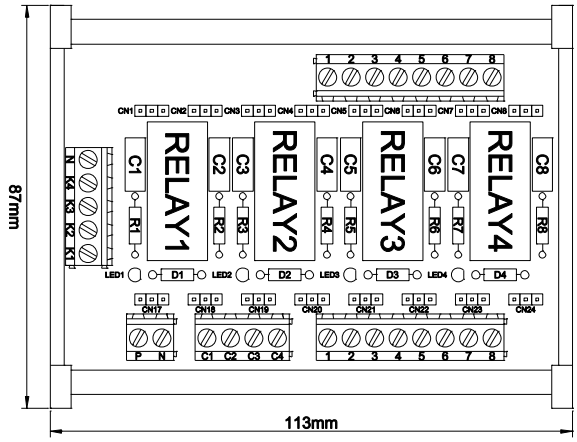

6.電路圖：

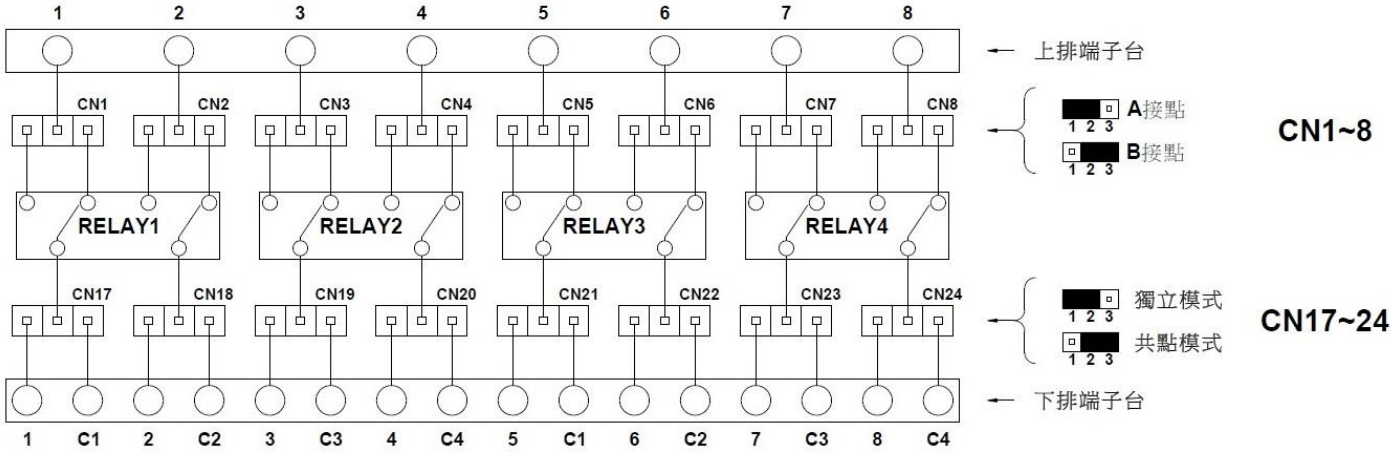

7.電氣規格：

1. 此模組採用 OMRON (G2R-2)的繼電器,COIL-24VDC,接點容量 5A, 250VAC，本模組為雙接點輸出,每組接點提供 3A, 250VAC 額定容量，瞬間電流可達 10A。
2. 繼電器接點電器壽命：最少 10 萬次以上；機械壽命：最少 2000 萬次以上 。

8.使用說明：

1. 本模組為 NPN 工作模式，請將端子台 P 接 24VDC，端子台 N 接 0VDC，控制端 K1~K4 共點接端子台 N 或 0VDC。
2. CN1~CN8 為切換 A/B 接點，1-2 PIN 短路為 A 接點，2-3 PIN 短路為 B 接點。(請參考電路圖)
3. CN17~CN24 為切換獨立/共點模式，1-2 PIN 短路為獨立模式，2-3 PIN 短路為共點模式。
4. RC 迴路可有效抑制外部電感性負載接點斷開所產生的火花，提高繼電器接點的使用壽命。
   RC 迴路已並聯繼電器接點無需外部接線。
5. 每顆繼電器皆有 LED 顯示，及附有繼電器座方便客戶檢修更換。
6. **端子台螺絲扭力額定值為 4Kgf-cm 以下(0.392 N.m 以下)，電動螺絲起子請依照額定值調整。**

閎凱科技股份有限公司
HOPE GUIDE TECHNOLOGY CO.,LTD.

台中市潭子區崇德路四段 59 號
No.59, Sec. 4, Chongde Rd., Tanzi Dist., Taichung City 427, Taiwan (R.O.C.)

TEL: 886-4-25317836
FAX: 886-4-25317837
http://www.hope-guide.com.tw